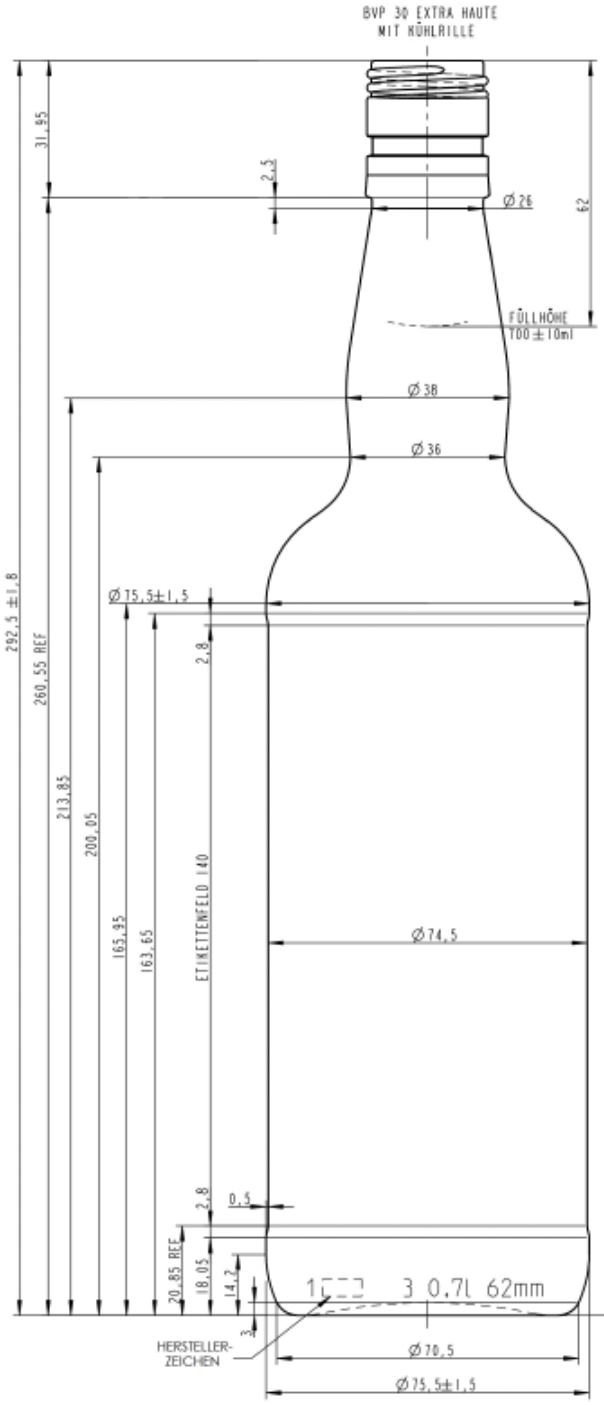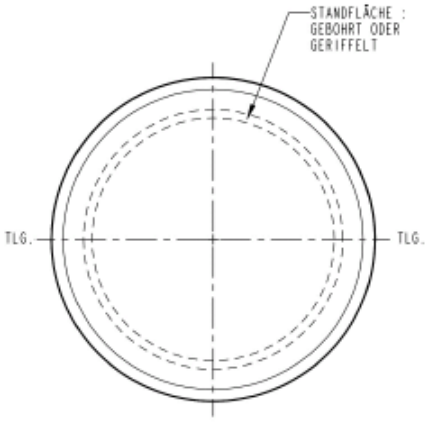Bezeichnung / Description	
700 ml Kropfhalsflasche 30 ED	
Nennvolumen Useful capacity	700 ml
Randvollvolumen Brimful capacity	725 ml
Volumentoleranz Tolerance volume	±10 ml (EW)
Mündung Finish	BVP 30 ED
Farbe Color	weiß / flint
Gewicht Weight	ca. 380 g
Thermoschock Thermal shock	max. ΔT 40°
max. Innendruck max. Internal pressure	ohne / without CO_2